Tenda a rullo da esterno con piastre separate e guide a cavo di acciaio inox tipo "Omnitex-sis-rulmot-EF01"

Descrizione del sistema

Tenda a rullo con comando a motore.
Peculiarità del sistema è l'estrema adattabilità che permette di variare direttamente in cantiere la distanza del cavo dalla parete e modificare la posizione della piastra rispetto alle superfici di appoggio. Motore tubolare 230V/50Hz, completo di fine corsa salita/discesa e cavo di alimentazione. Protezione termica e indice di protezione agli spruzzi d'acqua IP44. Interruttore escluso. Rullo di avvolgimento Ø 78 mm oppure Ø 85 mm in acciaio zincato con ogiva per facilitare manutenzione telo. Staffe 110x120 mm in ferro zincato laccato (a richiesta in acciaio inox AISI 304) e contro piastre in acciaio inox AISI 304 con copri staffe in PVC (bianco, nero o grigio). Si può variare l'inclinazione della contro piastra ad intervalli di 22° allontanando così il cavo dalla parete. Guide cavo inox AISI 316 sezione Ø 4 mm, 19 fili. Fissaggio a pavimento con cilindro tendicavo in acciaio inox AISI 316 o, a richiesta, a serramento/muro con staffette in acciaio inox AISI 304. Fondale tondo Ø 42 mm a vista in alluminio estruso, adeguatamente zavorrato con profilo in ferro zincato e corredato di tappi laterali con occhioli per scorrimento in guida. A richiesta dispositivo di trazione forzata realizzato mediante pistone a gas inserito in apposito fondale tondo Ø 55mm oppure Ø 75mm a seconda delle applicazioni. Tale dispositivo consente un'efficace tensione del telo in applicazioni verticali o inclinate ed in condizioni di esposizione al vento.

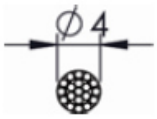

Sezione cavo guida

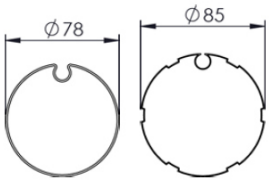

Sezione tubi di avvolgimento

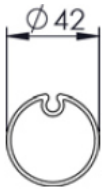

Sezione fondale

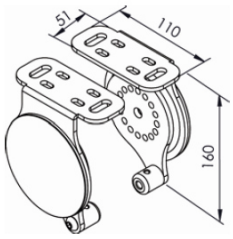

Dimensioni staffe

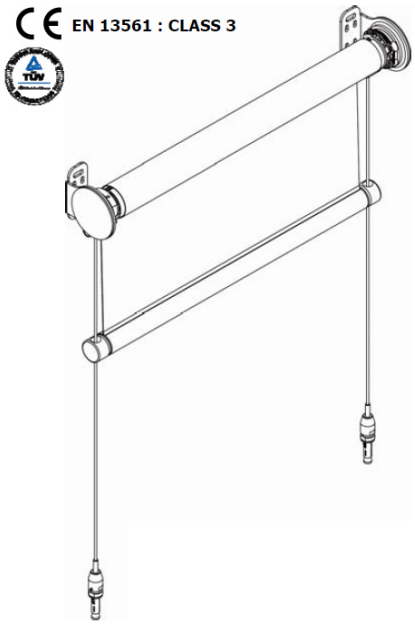

Schema della tenda

Omnitex Srl
Via Ferrucci, 6 - 20145 Milano
Tel.02-3492666 - Fax.02-34931432
www.omnitex.it - info@omnitex.it

AZIENDA CON SISTEMA
DI GESTIONE QUALITÀ
CERTIFICATO DA DNV GL
= ISO9001 =